男子

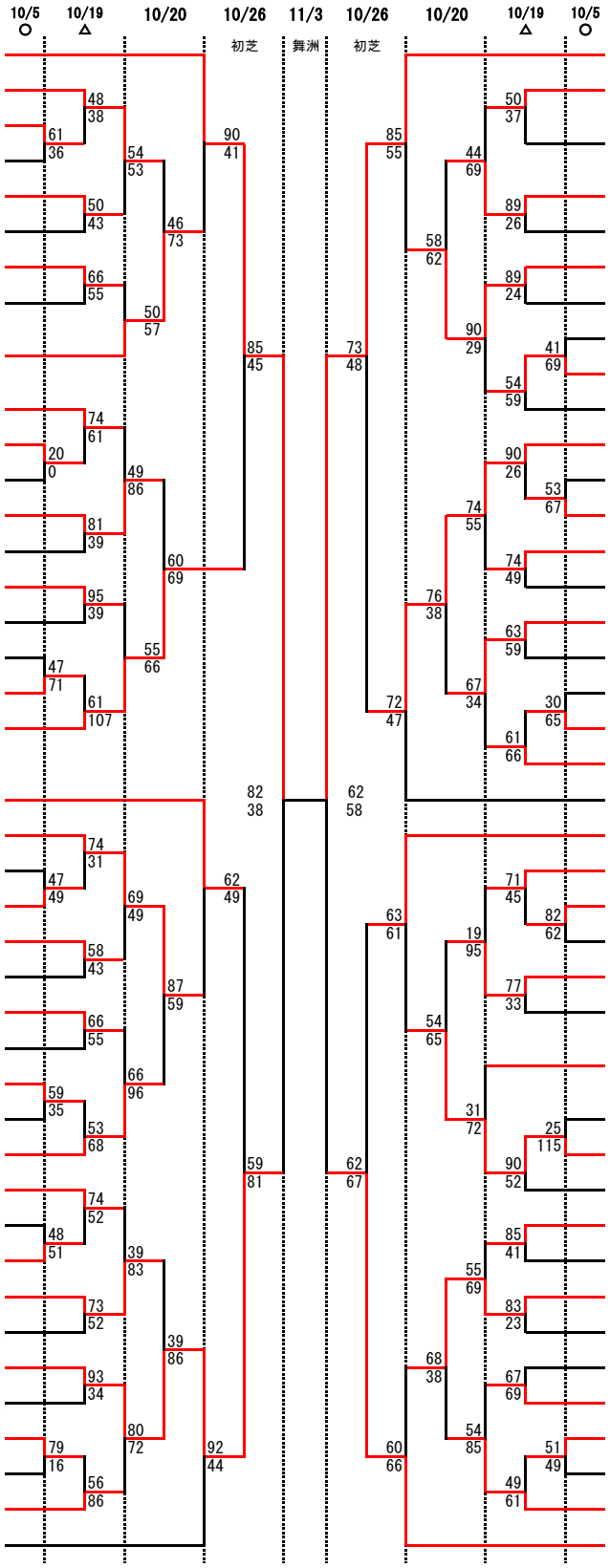
10/5 ○
10/19 △
10/20
10/26
11/3
10/26
10/20
10/19 △
10/5 ○
初芝
舞洲
初芝
1 クラブ1位 RED FORCES
2 AIR
3 吹田市立千里丘中学校
4 HOSOGO GIBSONS
5 東大阪市立花園中学校
6 monolithU15
7 sHow time
8 大阪市立喜連中学校
9 B☆MAX
10 泉大津ジュニアバスケットボールクラブ
11 BLACK UNICORN
12 枚方市立蹉跎中学校
13 RISING STAR
14 △ 茨木市立天王中学校
15 RGS
16 大阪市立十三中学校
17 ○ 大阪市立天下茶屋中学校
18 柏原市立玉手中学校
19 ANGRY OWLS
20 中体連③ 摂津市立摂津第四中学校
21 八上ワイルドキャッツU-15
22 東大阪市立義務教育学校池島学園後期課程
23 大阪市立宮原中学校
24 T’s CROWS
25 Akans
26 八尾市立亀井中学校
27 関西大学第一中学校
28 ○ 高槻市立芝谷中学校
29 枚方市立桜丘中学校
30 △ 大阪市立東生野中学校
31 B-NETZ
32 ○ 大阪市立八阪中学校
33 守口市立樟風中学校
34 なみはやバスケットボールクラブ
35 TEAM GRIT
36 EAST.O.ACADEMY U-15 TEAM
37 △ 茨木市立西陵中学校
38 RED FROGS
39 ○ 八尾市立上之島中学校
40 大阪GOLDEN EGG
41 中体連1位 枚方市立東香里中学校
KAGO CLUB クラブ2位 42
1 HIRAKATA UNITED BC 43
2 大阪市鯰江中学校 44
1 CLUB SPIRITS 45
2 HOOPERS 46
1 東大阪市立長瀬中学校 47
2 吹田市立第二中学校 48
1 吹田市立第一中学校 ○ 49
2 大阪市立歌島中学校 50
1 大阪市立南港北中学校 △ 51
1 T-SMILE BASKETBALL TEAM U15 52
1 大阪エヴェッサU-15（クラブ） 53
2 吹田市立片山中学校 54
1 Switch!U15 55
2 大阪市立新北島中学校 56
1 大阪市立旭陽中学校 △ 57
2 東大阪市立石切中学校 58
2 吹田市立豊津西中学校 59
2 Sparkle Basketball Club 60
1 HOS 61
堺市立長尾中学校 中体連② 62
大阪エヴェッサU15 ユース1位 63
1 ディノニクスU１５ 64
2 東大阪市立小阪中学校 65
2 茨木市立彩都西中学校 66
1 BC Alma枚方 67
2 大阪市立東淀中学校 68
1 吹田市立佐井寺中学校 69
1 吹田市立山田中学校 ○△ 70
2 FRONTIER SPIRITS 71
1 大阪市立淀川中学校 72
1 NEXTEST 73
2 大阪市立相生中学校 74
1 SUNHEARTS 75
2 摂津市立第二中学校 76
1 SHINE 77
2 大阪市立大正西中学校 78
2 豊中市立第十三中学校 79
2 近畿大学附属中学校 80
1 大阪市立三国中学校 △ 81
K’sLEO クラブ3位 82